IMP PUMPS Циркуляционный насос SAN 25/60-130

Циркуляционные резьбовые (муфтовые) насосы · Артикул 979521770 · Серия GHN

1. Обзор

Резьбовые 3-х скоростные циркуляционные насосы IMP Pumps с бронзовым корпусом для систем циркуляции ГВС, 230V. Циркуляционные насосы серии SAN применяются для перекачивания жидких сред в системах отопления, циркуляции ГВС, вентиляции, охлаждения и кондиционирования воздуха, скорость вращения регулируется при помощи переключателя.

Основные данные

Максимальная мощность, Вт	86
Максимальный напор, м	5,7
Максимальная производительность, м3/ч	4,5
Максимальная производительность, л/мин	73,33333
Максимальная температура перекачиваемой жидкости, °C	+2...+65*
Ответные соединения	Нет

2. Гидравлические характеристики

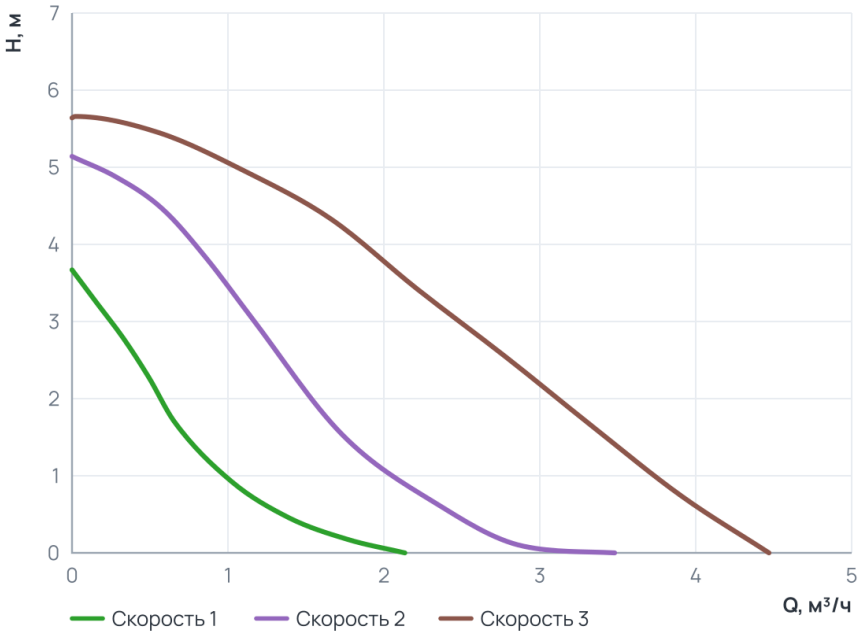

Рабочий диапазон

Скорость 1	
Подача Q	0 ... 2,1 м³/ч
Напор H	0 ... 3,7 м
Скорость 2	
Подача Q	0 ... 3,5 м³/ч
Напор H	0 ... 5,1 м
Скорость 3	
Подача Q	0 ... 4,5 м³/ч
Напор H	0 ... 5,7 м

3. Технические данные

Общие сведения

Тип	Насос	Серия	GHN
Сдвоенный	Нет	Назначение	Отопление и ГВС
Гарантия, мес	24	Уровень шума, дБ	?43
Ответные соединения	Нет		

Гидравлические данные

Максимальный напор, м	5,7	Максимальное давление в системе, бар	10
Максимальная производительность, м3/ч	4,5	Максимальная производительность, л/мин	73,33333

Перекачиваемая среда

Температура окружающей среды, °C	0...+35	Максимальное содержание этиленгликоля, %	Water VDI 2035
Максимальная температура перекачиваемой жидкости, °C	+2...+65*		

Материалы

Материал вала	Керамика	Материал корпуса	Бронза
Материал подшипника	Керамика	Материал обмотки статора	Медь
Материал рабочего колеса	Пластик Noryl	Материал вала (Циркуляционные резьбовые (муфтовые) насосы)	Керамика
Материал подшипника (Циркуляционные резьбовые (муфтовые) насосы)	Керамика		

Монтаж и присоединение

Вес, кг	2,65	Присоединение	Муфтовое
Монтажная длина, мм	130	Присоединительный размер	G 1 ½
Диаметр условного прохода, мм	25	Частота (Гц) (Циркуляционные резьбовые (муфтовые) насосы)	50
Обороты макс., об/мин (Циркуляционные резьбовые (муфтовые) насосы)	2 880		

Электродвигатель

Частота (Гц)	50	Степень защиты	IP44
Номинальный ток, A	0,39	Обороты макс., об/мин	2 880
Количество скоростей	3	Параметры электросети	1~ 230 В, 50 Гц
Максимальная мощность, Вт	86	Максимальная мощность, кВт	0,09
Частотное регулирование двигателя	Нет		

4. Габаритные размеры

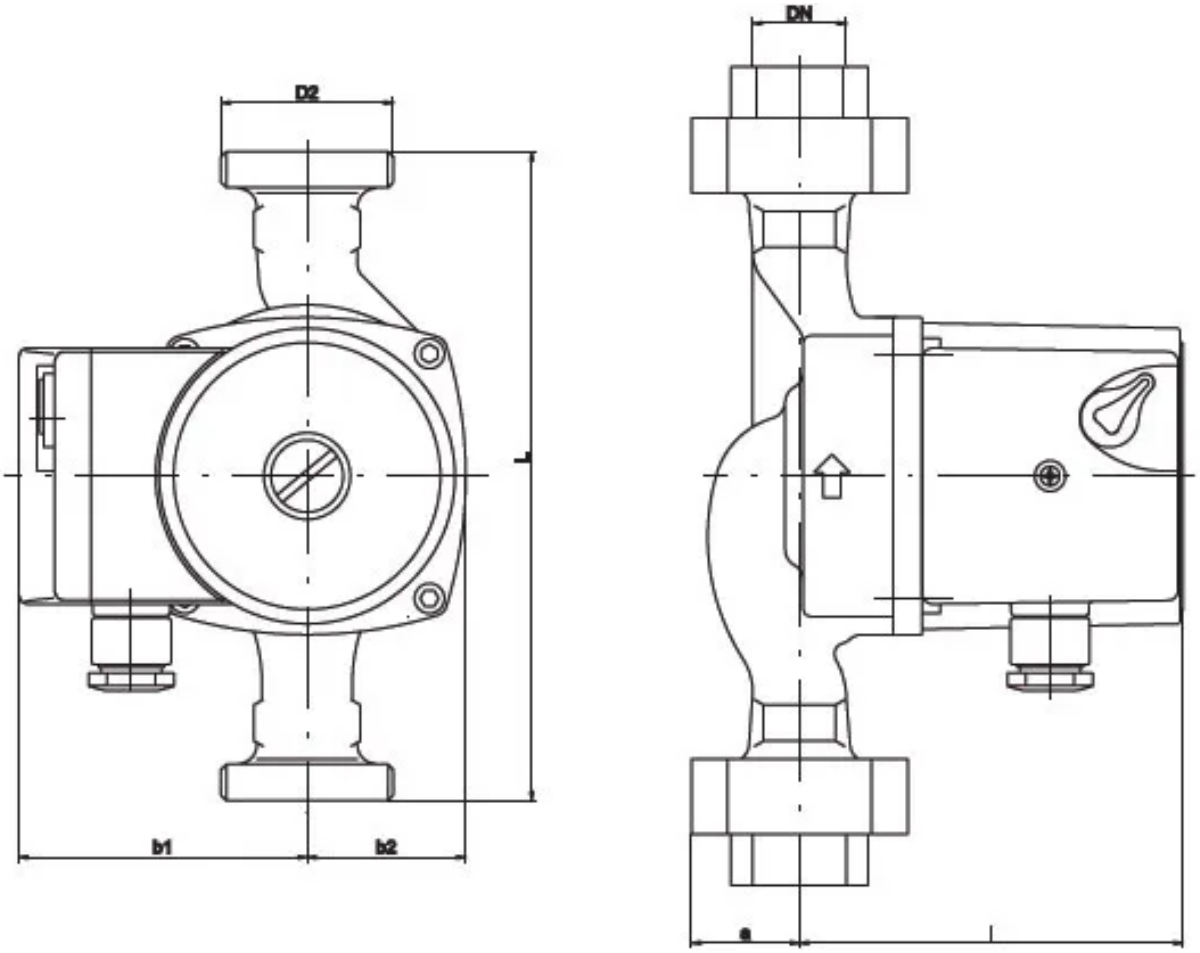

5. Данные для заказа

Наименование	Циркуляционный насос SAN 25/60-130
Артикул	979521770
Производитель (марка)	IMP PUMPS
Серия	GHN
Вид оборудования	Циркуляционные резьбовые (муфтовые) насосы
Вес, кг	2,65
Гарантия, мес	24

6. Документация

Инструкции и паспорта

- Быстрые инструкции GHN

Разрешительные документы

- Сертификат ISO 9001:2015
- Декларация о соответствии для SAN (Basic II)
- Декларация о соответствии RoHS и REACH

Гарантия

- Гарантийное заявление

3D и CAD-модели

- 3D-модель STEP SAN 25/60-130
- Чертёж DXF SAN 25/60-130
- BIM-модель Revit GHN

Прочее

- Схема подключения GHN

Документы прилагаются к товару — в карточке товара и в архиве документов для тендера.